★●【連盟主催】●★第 51 回春季全国大会・中学　トーナメント表

2024 年度

（公財）日本少年野球連盟

作成日 : 2024 年 4 月 19 日

中学生の部

支部名

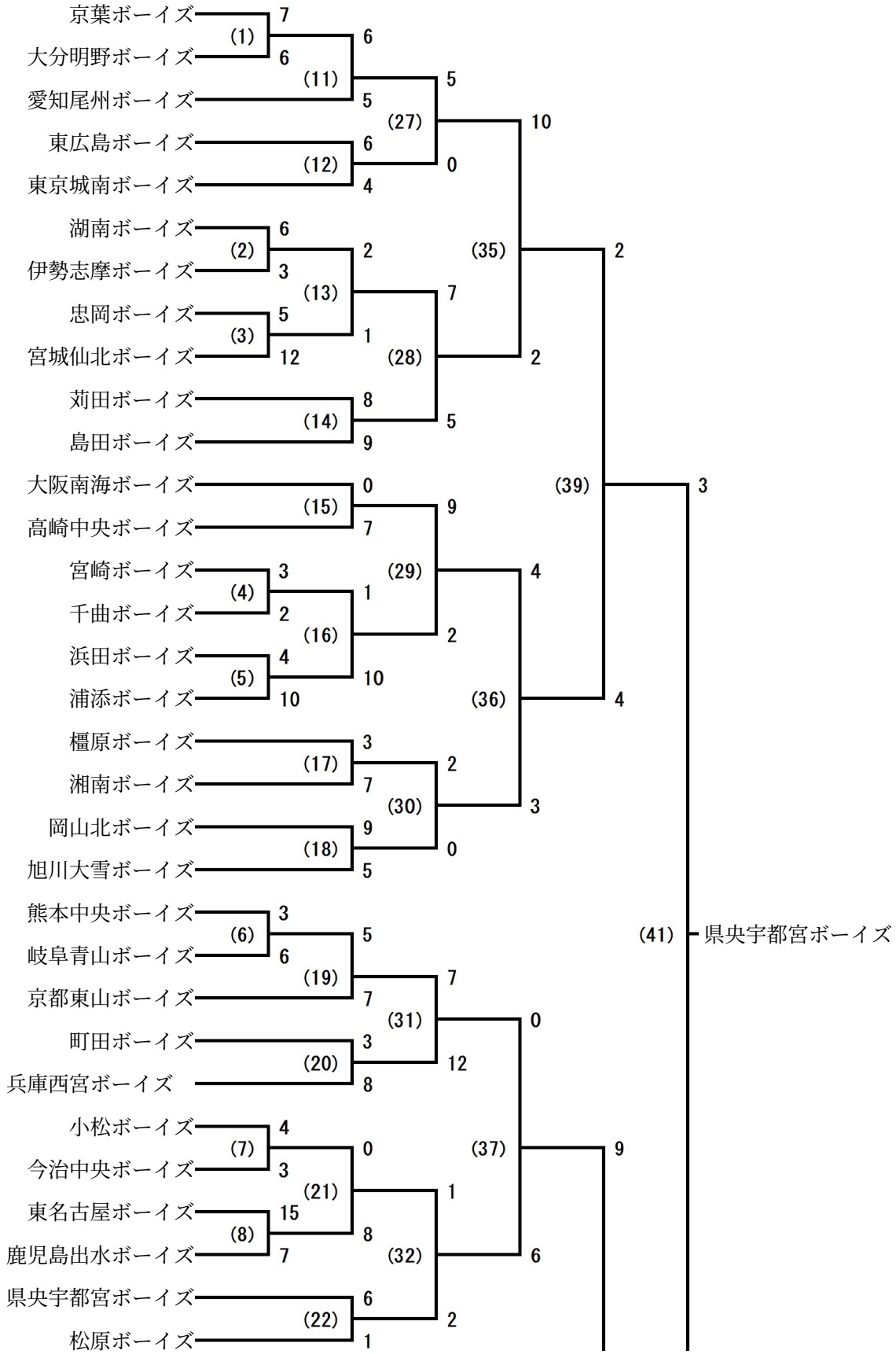

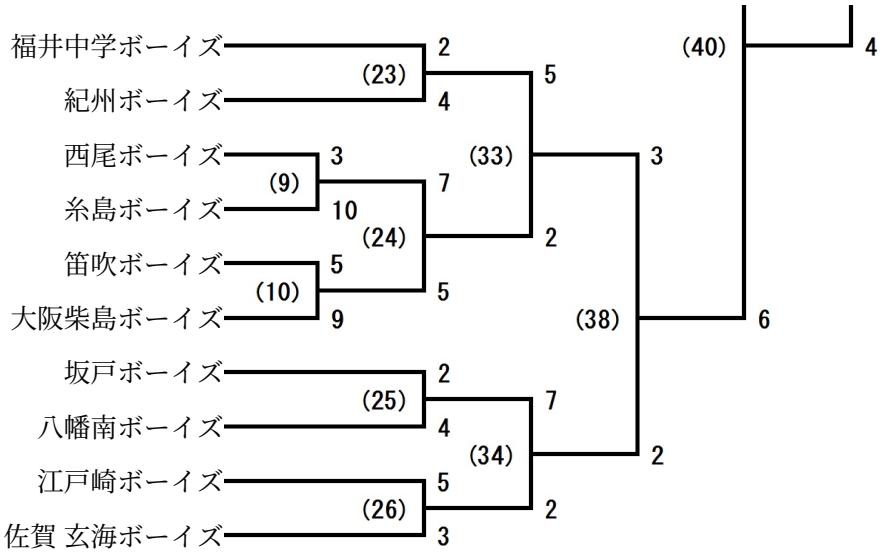
福井中学ボーイズ
紀州ボーイズ
西尾ボーイズ
糸島ボーイズ
笛吹ボーイズ
大阪柴島ボーイズ
坂戸ボーイズ
八幡南ボーイズ
江戸崎ボーイズ
佐賀 玄海ボーイズ
(23)
(9)
(10)
(24)
(25)
(26)
(33)
(34)
(38)
(40)
2
4
3
10
5
9
7
5
2
4
5
3
2
7
2
3
6
4