第 18 回 兵庫のじぎく大会＜レギュラーの部＞　トーナメント表

2025 年度

（公財）日本少年野球連盟

作成日：2025 年 1 月 2 日

中学生の部

支部名　兵庫県支部

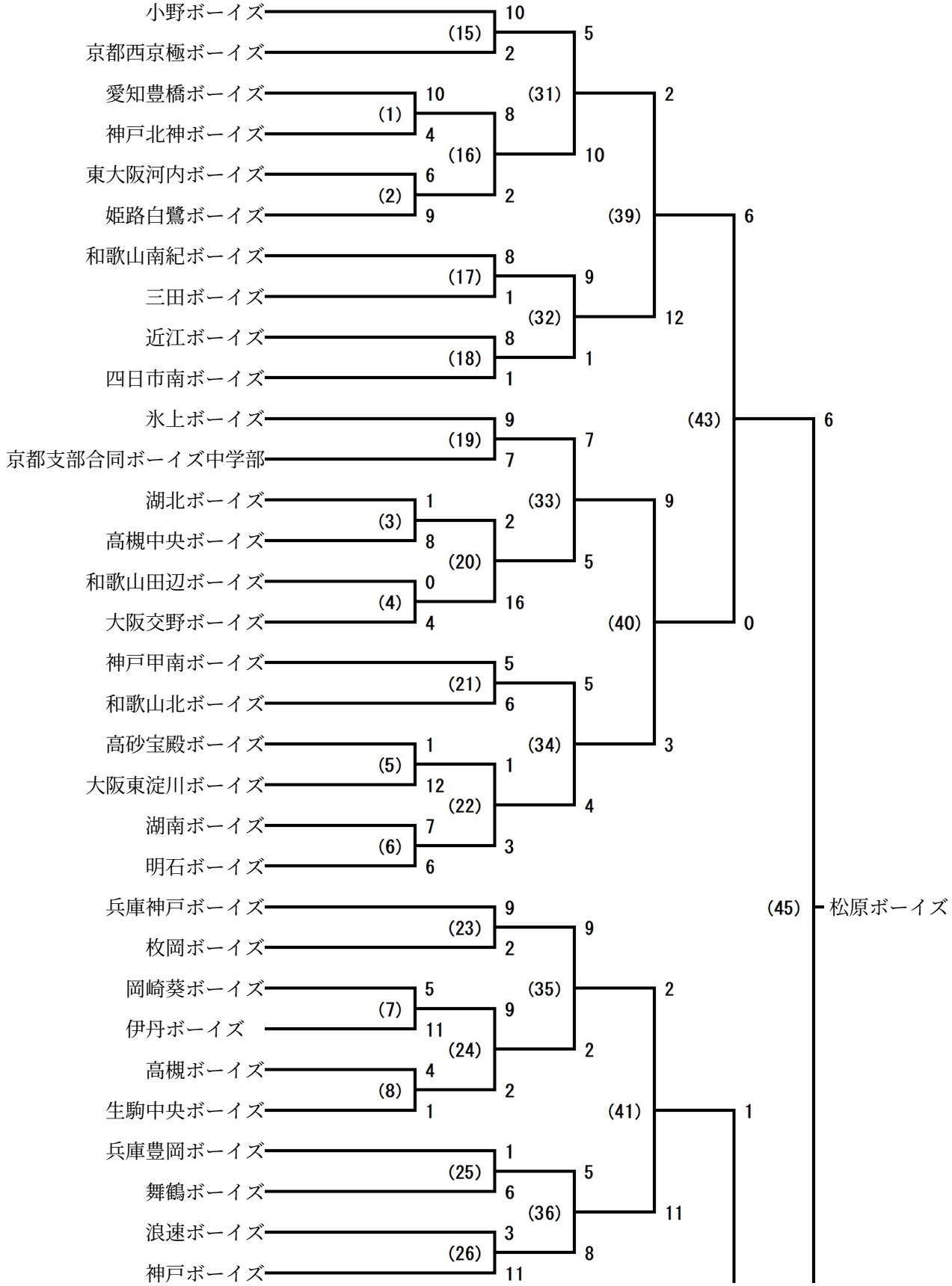

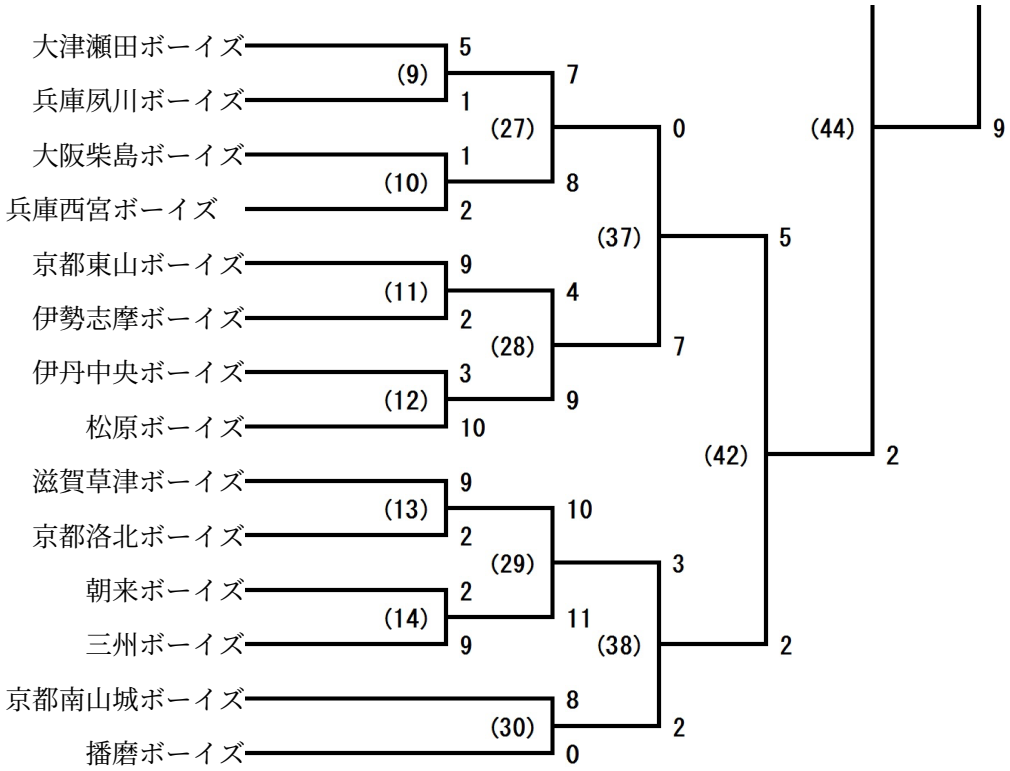
大津瀬田ボーイズ
兵庫夙川ボーイズ
大阪柴島ボーイズ
兵庫西宮ボーイズ
京都東山ボーイズ
伊勢志摩ボーイズ
伊丹中央ボーイズ
松原ボーイズ
滋賀草津ボーイズ
京都洛北ボーイズ
朝来ボーイズ
三州ボーイズ
京都南山城ボーイズ
播磨ボーイズ
5
(9)
1
(27)
7
1
(10)
2
8
0
(37)
5
(44)
9
9
(11)
2
4
(28)
7
3
(12)
10
9
(42)
2
9
(13)
2
10
(29)
3
2
(14)
9
11
(38)
2
8
(30)
0
2