●●●第 14 回長野県支部ジュニア大会兼東日本選抜大会予選●●●　トーナメント表

2024 年度
（公財）日本少年野球連盟
作成日 : 2024 年 5 月 5 日

中学生の部
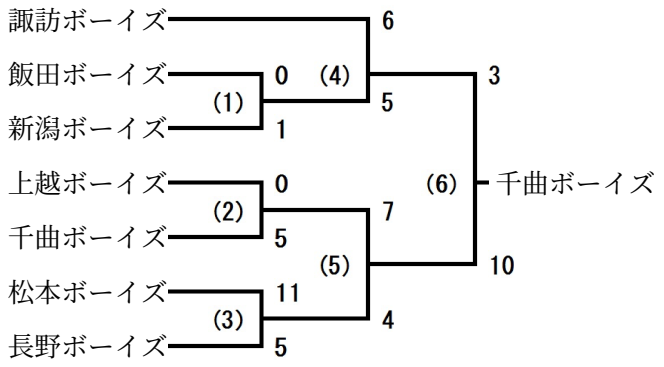
支部名　長野県支部