●●●第 12 回日本少年野球長野県支部夏季大会●●●　トーナメント表

2024 年度

（公財）日本少年野球連盟

作成日 : 2024 年 4 月 18 日

中学生の部
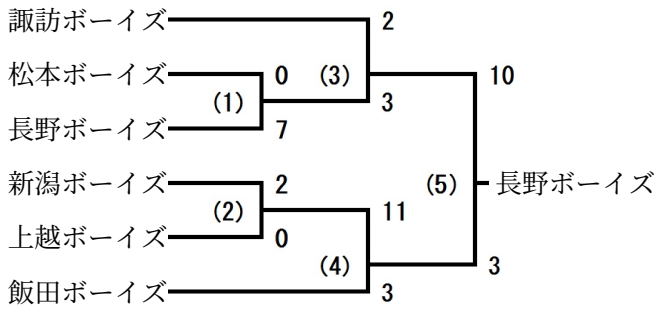
支部名　長野県支部