【栃木】第 51 回選手権大会兼第 45 回関東大会栃木県支部予選　トーナメント表
2024 年度

（公財）日本少年野球連盟

作成日 : 2024 年 4 月 28 日

中学生の部
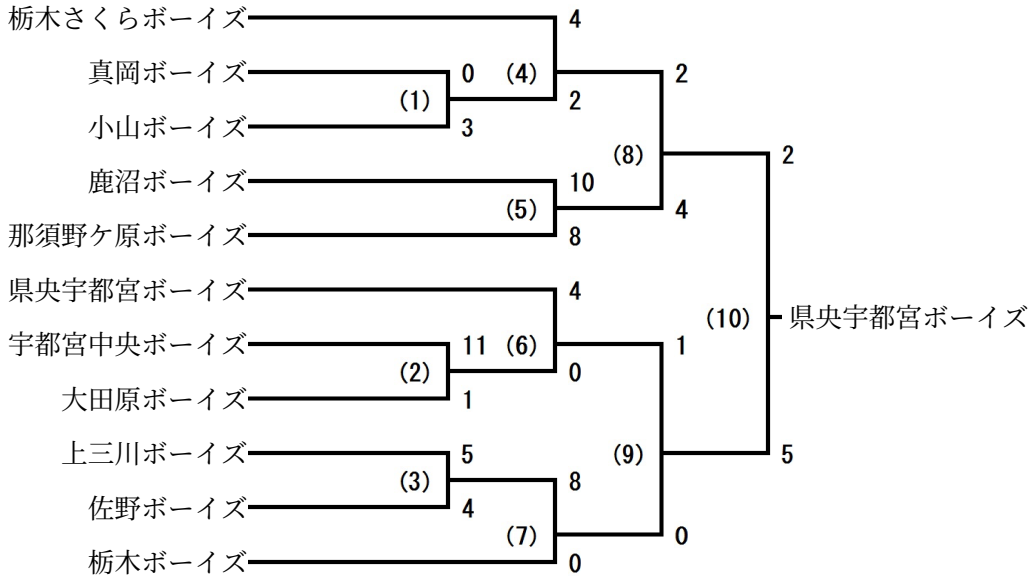
支部名　栃木県支部