第 15 回日本少年野球北陸 1 年生大会　トーナメント表

2024 年度

（公財）日本少年野球連盟

作成日 : 2024 年 5 月 21 日

中学生の部

支部名　北陸支部

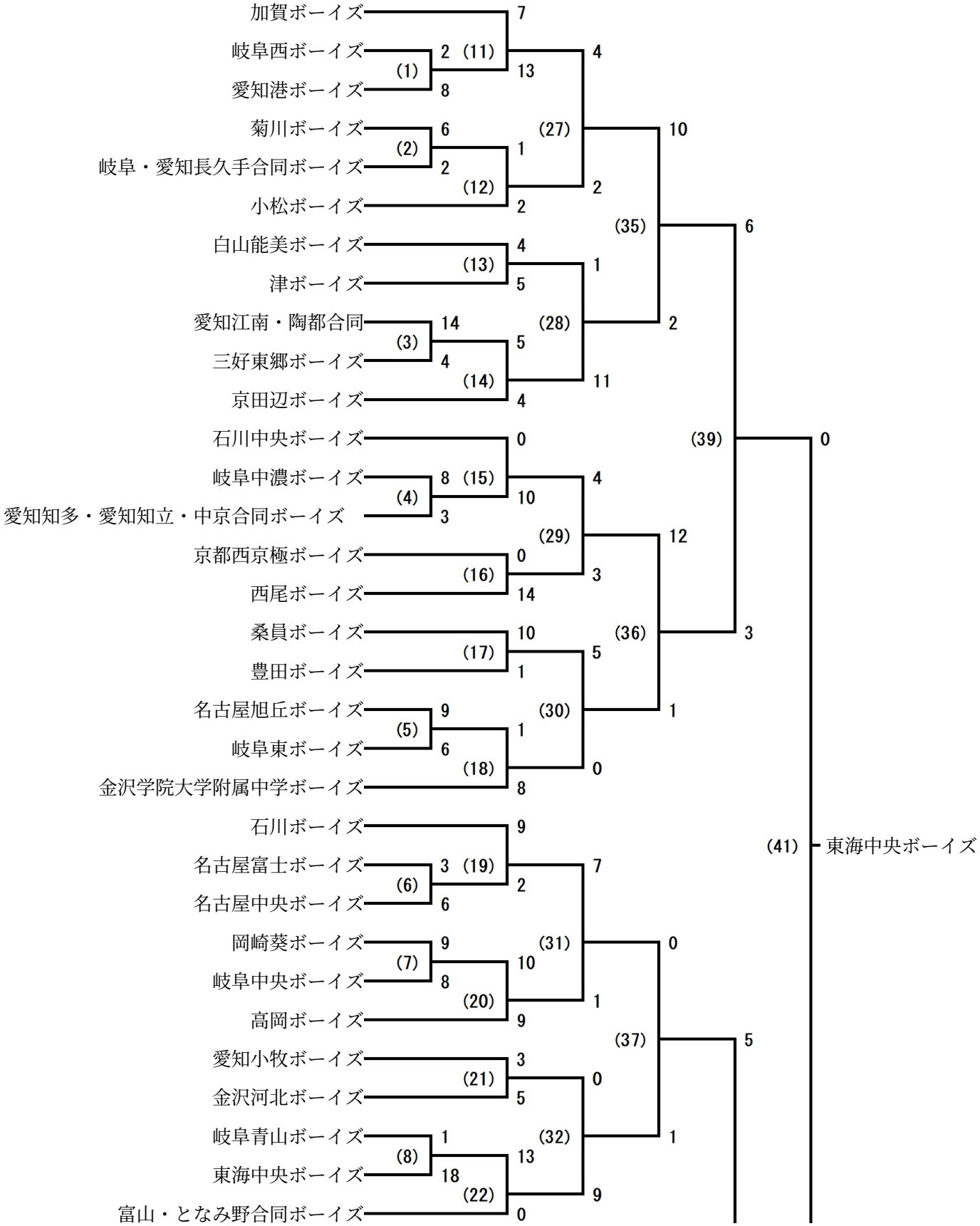

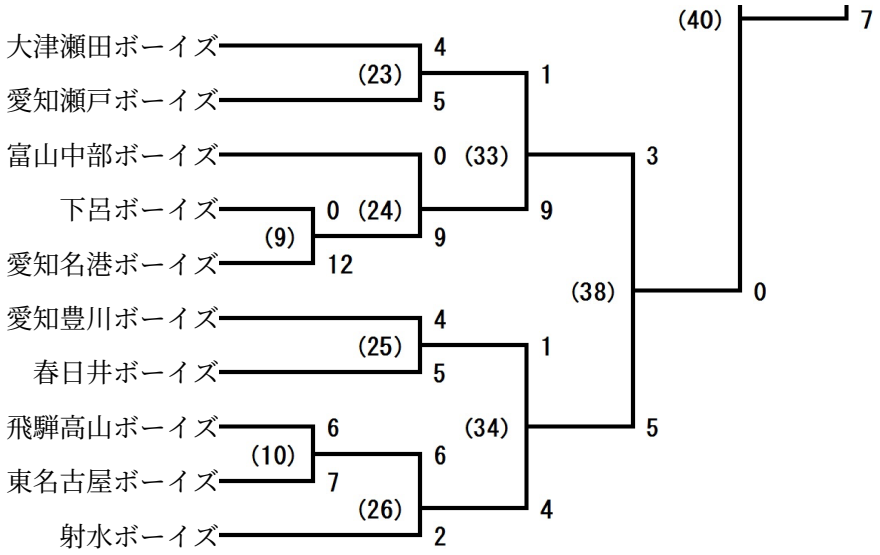
大津瀬田ボーイズ
愛知瀬戸ボーイズ
富山中部ボーイズ
下呂ボーイズ
愛知名港ボーイズ
愛知豊川ボーイズ
春日井ボーイズ
飛騨高山ボーイズ
東名古屋ボーイズ
射水ボーイズ
4
(23)
5
0
(33)
1
0
(24)
9
(9)
9
12
3
(40)
7
(38)
0
4
(25)
5
1
6
(10)
7
6
(34)
5
(26)
2
4